NITECORE®

KEEP INNOVATING

HC60 UHE User Manual

⚠ IMPORTANT

- Thanks for purchasing NITECORE!
  Please read this manual carefully before using the product and follow the instructions.
- This manual contains important safety information and operating instructions. Please keep it for future reference.
- In case of updates, please refer to the latest version available on the official website.

⚠ Warning

1. This product is intended for use by adults aged 18 and over. Please keep this product out of the reach of children.
2. CAUTION! Possible dangerous radiation! DO NOT stare directly into the light beam or shine the light directly into the eyes of anyone!
3. The product will generate massive heat during prolonged operation. Please exercise caution during use. It is recommended not to use high brightness levels for extended periods to prevent burns and product damage.
4. DO NOT cover the product or put it close to other objects, as this may cause damage to the product or accidents due to high temperatures.
5. DO NOT use the product to illuminate flammable or explosive materials, as the high heat may lead to combustion or explosion.
6. Please use the product in a standard manner to avoid accidents in the event of product failure.
7. DO NOT submerge the product into any liquid when it is hot. Doing so may cause irreparable damage to the light due to the difference of air pressure inside and outside of the tube.
8. When the product is placed in an enclosed or flammable environment such as a pocket or backpack, or when it is left unused for an extended period, please turn off the product and activate the Lockout Mode (or unscrew the battery cap) to avoid accidental activation and dangers caused by excessive heat. Alternatively, remove the battery to prevent damage from battery leakage.
9. DO NOT expose the product to temperatures above 60°C (140°F) for prolonged time, as this poses a risk of battery explosion or combustion.
10. Please recharge the product with the original charging cable to avoid shortening the lifespan of the battery.
11. Please recharge the product every 6 months when left unused for a prolonged time.
12. DO NOT disassemble or modify this product as doing so will cause damage to it and render the product warranty invalid. Please refer to the warranty section in the manual for complete warranty information.

⚠ Battery Safety

Improper use of the battery may result in severe battery damage or safety hazards such as combustion or explosion. DO NOT use the battery if its wrapper is damaged or if its discharge current does not match your product. DO NOT disassemble, puncture, cut, crush, incinerate or short-circuit the battery. DO NOT mix the batteries of different brands or types. If any leakage, abnormal odor, or deformation is noticed, stop using the battery immediately and dispose of it properly. Dispose of the device/batteries in accordance with applicable local laws and regulations.

Quick Guide

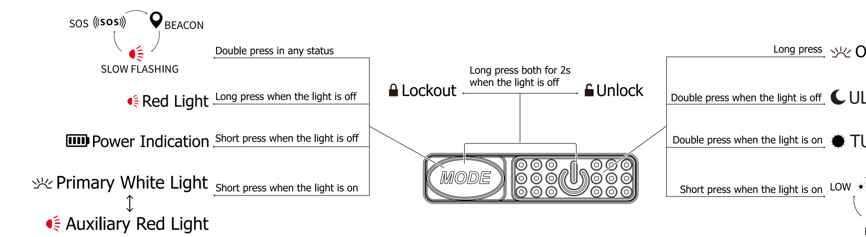

Technical Data

	Primary White Light					Auxiliary Red Light			Primary White Light	
	TURBO	HIGH	MID	LOW	ULTRALOW	HIGH	LOW	SLOW FLASHING	SOS	BEACON
Brightness	1,600 Lumens	1,000 Lumens	400 Lumens	100 Lumens	8 Lumens	15 Lumens	5 Lumens	15 Lumens	1,500 Lumens	1,500 Lumens
Runtime	3h 30min	5h	14h	36h	200h	30h	95h	—	—	—
Beam Distance	157m	129m	81m	41m	11m	7m	5m	—	—	—
Peak Beam Intensity	6,170cd	4,195cd	1,630cd	414cd	32cd	14cd	5cd	—	—	—
Impact Resistance	2m									
IP Rating	IP68, 2m (Waterproof and Submersible)									

Note: The stated data is measured using 1 x 18650 battery (4,000mAh) under laboratory conditions. The data may vary in real world use due to different battery usage or environmental conditions.

Top Strap Installation Guide

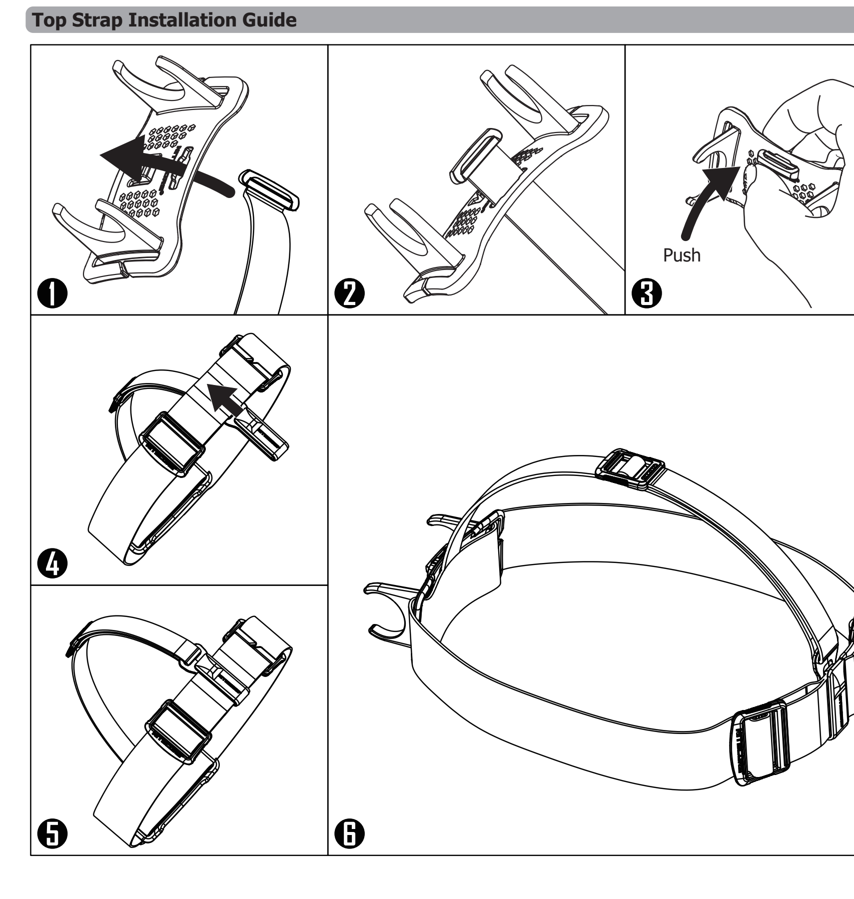

Runtime Figure for Primary White Light

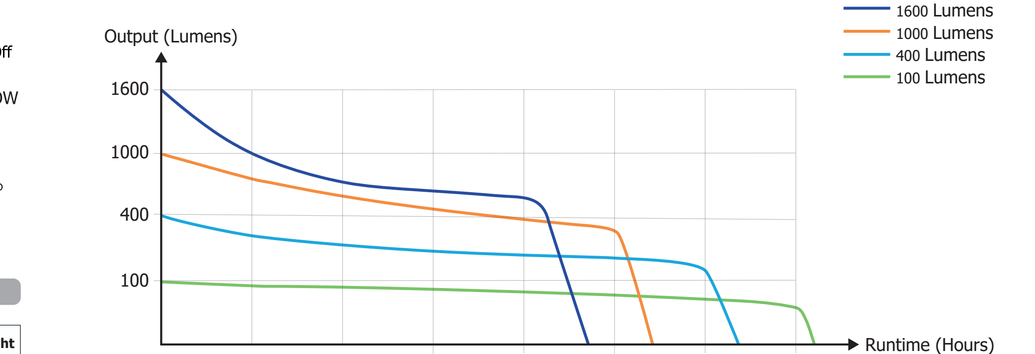

Features

- Max output of 1,600 lumens
- Utilizes ultra high efficiency UHE LED
- Equipped with a primary white light (Color Temperature: 6,000K) and an auxiliary red light
- Utilizes an optical matrix lens system with various facets
- Includes a 4,000mAh 18650 high capacity Li-ion battery
- Highly efficient constant current circuit provides a stable output
- Built-in intelligent Li-ion battery charging circuit with a USB-C charging port (5V⎓2A)
- Designed with two buttons different in shape and touch, offering easy one-handed operation
- Offers 5 brightness levels, 3 special modes, and 2 brightness options for red light
- Designed with 4 power indicators to indicate the remaining battery power
- Constructed from PC and aero grade aluminum alloy
- HA III military grade hard-anodized finish
- Incorporated Advanced Temperature Regulation (ATR) module (Patent No. ZL201510534543.6)
- Includes a removable bracket
- Impact resistant to 2 meters
- Waterproof and dustproof rating in accordance with IP68 (2 meters submersible)

Specifications

Dimensions: 80.0mm x 42.0mm x 48.5mm (3.15" x 1.65" x 1.91") (Bracket Included)
Weight: 140g (4.94 oz) (Battery, Bracket and Headband Included)
90g (3.17 oz) (Bracket and Headband Included)

Accessories

NITECORE 18650 Rechargeable Li-ion Battery (NL1840 4,000mAh), USB-C to USB-C Charging Cable, Bracket, Headband, Storage Case, Top Strap, Spare O-ring

Battery Options

	Type	Nominal Voltage	Compatibility
NITECORE NL1840 Rechargeable Li-ion Battery (4,000mAh)	18650	3.6V	Y (Recommended)
Button Top 18650 Rechargeable Li-ion Battery	18650	3.6V/3.7V	Y (Compatible)
Flat Top 18650 Rechargeable Li-ion Battery	18650	—	N (Incompatible)
Primary Lithium Battery	CR123	3V	N (Incompatible)
Rechargeable Li-ion Battery	RCR123	3.6V/3.7V	N (Incompatible)

Battery Installation / Removal

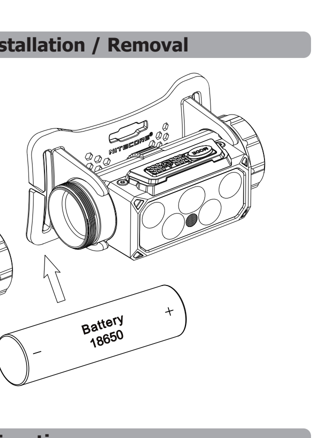

Charging Function

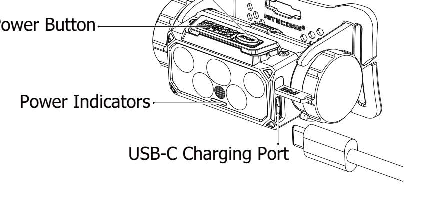

Warranty Details

All NITECORE® products are warranted for quality. Any DOA / defective product can be exchanged for a replacement through a local distributor/dealer within 15 days of purchase. After that, all defective / malfunctioning NITECORE® products can be repaired free of charge within 60 months from the date of purchase. Beyond 60 months, a limited warranty applies, covering the cost of labor and maintenance, but not the cost of accessories or replacement parts.

The warranty will be nullified if
1. the product(s) is/are broken down, reconstructed and/or modified by unauthorized parties;
2. the product(s) is/are damaged due to improper use. (e.g. reversed polarity installation)
3. the product(s) is/are damaged due to battery leakage.

For the latest information on NITECORE® products and services, please contact a local NITECORE® distributor or send an email to service@nitecore.com

(English)

Charging Function

The HC60 UHE is equipped with an intelligent charging system. Please charge the battery before the first use.

Power Connection: As illustrated, uncap the USB protection cover and use the USB cable to connect an external power supply (e.g. a USB adapter or other USB charging devices) to the charging port to begin the charging process. The charging time is approx. 2 hours. (Charged via the 5V/2A adapter)

Charging Indication: During the charging process, the power indicators will transition gradually from flashing to a steady light, one by one, displaying the battery level. When the battery is fully charged, the 4 power indicators will become steadily turned on. When fully charged, the standby time is approx. 12 months.

Battery Installation / Removal

As illustrated, after unscrewing the battery cap, insert / remove the battery and screw to tighten the cap. Please remove the insulation film before the first use.

Warnings:
1. Ensure the battery is inserted with the negative end facing towards the battery cap. The product will not work if the battery is incorrectly inserted.
2. When the power level is low, please stop using the product and recharge the battery as soon as possible to prevent damage.

Power Button / MODE Button

- The Power Button is used for turning on / off the light and adjusting brightness levels.
- The MODE Button is designed for switching light sources.

On / Off

- When the light is off, long press the Power Button for 1 second to access White LOW.
- When the light is on, long press the Power Button or MODE Button for 1 second to turn it off.

Primary White Light

- When the light is off, long press the Power Button for 1 second to access LOW.
- When the light is off, double press the Power Button to access ULTRALOW.
- When the primary white light is on, short press the Power Button to cycle through the following brightness levels: LOW – MID – HIGH.
- When the primary white light is on, double press the Power Button to access TURBO. Short press the Power Button again to return to the previous status.

Auxiliary Red Light

- When the light is off, long press the MODE Button for 1 second to access Red LOW.
- When the auxiliary red light is on, short press the Power Button to switch between Red LOW and Red HIGH.

Light Sources Switching

When the light is on, short press the MODE Button to switch between primary white light and auxiliary red light.

Special Modes (SOS / BEACON / SLOW FLASHING)

- When the headlamp is in any status, double press the MODE Button to access SOS.
- When either special mode is on, short press the Power Button to cycle through the following sequence: SOS – BEACON – SLOW FLASHING. Double press the MODE Button again to return to the previous status.

Lockout / Unlock

- When the headlamp is off, long press both buttons for 2 seconds until the headlamp flashes 3 times to indicate access to the Lockout Mode. In Lockout Mode, any brightness levels or special modes are unavailable, and the headlamp will flash once to indicate this status when pressing either button.
- When in the Lockout Mode, long press both buttons for 2 seconds again until ULTRALOW is activated to indicate the unlock status.

Note: The headlamp will be automatically unlocked when charging or replacing the battery in the Lockout Mode.

Power Indication

When the light is off, short press the MODE Button, the corresponding power indicators will be on in turn and go off after 2 seconds.

Note: The battery should be recharged or replaced when the output appears to be dim or the headlamp becomes unresponsive due to low power.

Status of Indicators	Power Level
4 Constant-on	75% – 100%
3 Constant-on	50% – 75%
2 Constant on	25% – 50%
1 Constant on	0% – 25% (Please recharge or replace the battery as soon as possible)

Connecting to an External Power Supply

The HC60 UHE can be directly powered by an external power supply. When connected to an external power supply, the headlamp will automatically start charging and prioritize using the external power supply.

- **Connect:** When the headlamp is on, connect one end of the USB cable to the headlamp and the other end to a power supply. The headlamp will flash once to inform the user.
- **Disconnect:** When the headlamp is on, disconnect the USB cable. The headlamp will flash twice (3 times each) and stop charging. At this point, the headlamp will be automatically powered by its battery.

(Español)

⚠ Advertencia

1. Este producto está destinado a adultos mayores de 18 años. Por favor, mantenga este producto fuera del alcance de los niños.
2. ¡PRECAUCIÓN! ¡Posible radiación peligrosa! ¡NO mire directamente al haz de luz ni dirija la luz directamente a los ojos de nadie!
3. El producto generará mucho calor durante periodos prolongados de operación. Por favor tenga cuidado durante su uso. Es recomendable no utilizar niveles de intensidad altos por periodos prolongados para evitar quemaduras o daños en el producto.
4. NO cobra el producto ni lo coloque cerca de otros objetos, ya que podría dañarlo o provocar accidentes debido a las altas temperaturas.
5. NO utilice el producto para iluminar materiales explosivos o inflamables, ya que las altas temperaturas pueden provocar combustión o explosión.
6. Por favor utilice el producto de forma estándar para evitar accidentes en caso de fallo del producto.
7. NO sumerja el producto en ningún líquido cuando esté caliente. Si lo hace, puede causar daños irreparables a la linterna debido a la diferencia de presión de aire dentro y fuera del tubo.
8. Cuando el producto se coloque en un entorno cerrado o inflamable como un bolsillo o una mochila o cuando no se utilice por un periodo prolongado de tiempo, apáguelo y active el modo de bloqueo (o desenrosque la tapa de la batería) para evitar activación accidental y los peligros causados por el calor excesivo. Alternativamente, remueva la batería para evitar daños por fugas de la misma.
9. NO exponga el producto a temperaturas superiores a los 60°C (140°F) durante un periodo prolongado de tiempo, ya que existe riesgo de explosión o combustión de la batería.
10. Por favor recargue el producto con el cable de carga original para evitar acortar la vida útil de la batería.
11. Por favor recargue el producto cada 6 meses si no lo va a utilizar durante un tiempo prolongado.
12. NO desarme o modifique este producto, hacerlo causará daño al mismo e invalidará la garantía. Por favor consulte la sección de garantía en el manual para información completa de la misma.

⚠ Seguridad de la batería

El uso inapropiado de la batería puede provocar daños graves en la batería o riesgo para la seguridad como combustión o explosión. NO utilice la batería si su envoltorio está dañado o si su corriente de descarga no coincide con la de su producto. NO desarme, perfore, corte, aplaste, incinere o cortocircuite la batería. NO mezcle baterías de diferentes marcas o tipos. Si observa alguna fuga, olor anormal, o deformación deje de utilizar la batería inmediatamente y deséchela correctamente. Deshágase del dispositivo/baterías de acuerdo con las leyes y normativas locales aplicables.

Función de carga

La HC60 UHE está equipada con un sistema de carga inteligente. Por favor cargue la batería antes del primer uso.

Conexión a la fuente de alimentación: Como se muestra en la imagen, abra la tapa de protección del puerto USB y utilice el cable USB para conectar a una fuente de alimentación externa (Por ejemplo, un adaptador USB u otros dispositivos de carga USB) al puerto de carga para iniciar el proceso de carga. El tiempo de carga es de aproximadamente 2 horas. (Cargando con un adaptador 5V/2A).

Indicador de carga: Durante el proceso de carga, los indicadores pasarán gradualmente de parpadear a permanecer encendidos, uno por uno, mostrando el nivel de carga de la batería. Cuando la batería está completamente cargada, los 4 indicadores permanecerán encendidos. Cuando está completamente cargada, el tiempo de espera es de aproximadamente 12 meses.

Instalación / extracción de la batería

Como se muestra en la imagen, después de desenroscar la tapa de la batería, inserte / remueva la batería y enrosque nuevamente la tapa. Por favor remueva la película aislante antes del primer uso.

Advertencias:
1. Asegúrese que la batería está insertada con el polo negativo hacia la tapa de la batería. El producto no funcionará si la batería está insertada incorrectamente.
2. Cuando el nivel de batería sea bajo, por favor deje de utilizar el producto y recargue la batería lo antes posible para prevenir daños.

Botón de encendido / Botón MODE

- El botón de encendido se utiliza para encender / apagar la luz y ajustar los niveles de intensidad.
- El botón MODE está diseñado para cambiar las fuentes de iluminación.

Encendido / apagado

- Cuando la luz está apagada, mantenga presionado el botón de encendido por 1 segundo para acceder al nivel Blanco BAJO.
- Cuando la luz está encendida, mantenga presionado el botón de encendido o el botón MODE por 1 segundo para apagar.

Luz principal blanca

- Cuando la luz está apagada, mantenga presionado el botón de encendido por 1 segundo para acceder al nivel BAJO.
- Cuando la luz está apagada, presione dos veces el botón de encendido para acceder a ULTRABAJO
- Cuando la luz principal blanca está encendida, presione brevemente el botón de encendido para cambiar entre los siguientes niveles de intensidad: BAJO – MEDIO – ALTO.
- Cuando la luz principal blanca está encendida, presione dos veces el botón de encendido para acceder a TURBO. Presione brevemente el botón de encendido nuevamente para regresar al estado anterior.

Luz auxiliar roja

- Cuando la luz está apagada, mantenga presionado el botón MODE por 1 segundo para acceder a Rojo BAJO.
- Cuando la luz auxiliar roja está encendida, presione brevemente el botón de encendido para cambiar entre: Rojo BAJO y Rojo ALTO.

Cambio de fuentes de iluminación

Cuando la luz está encendida, presione brevemente el botón MODE para cambiar entre la luz principal blanca y la luz auxiliar roja.

Modos especiales (SOS / BALIZA / PARPADEO LENTO)

- Cuando la linterna esté en cualquier estado, presione dos veces el botón MODE para acceder a SOS.
- Cuando cualquiera de los modos especiales está activado, presione ligeramente el botón de encendido para cambiar entre la siguiente secuencia: SOS – BALIZA – PARPADEO LENTO. Presione dos veces el botón MODE nuevamente para regresar al estado anterior.

Bloqueo / Desbloqueo

- Cuando la linterna está apagada, mantenga presionados ambos botones por 2 segundos hasta que la linterna parpadee 3 veces para indicar el acceso al Modo de Bloqueo. En el Modo de Bloqueo, no estarán disponibles ninguna intensidad o modo especial, y la linterna parpadeará una vez para indicar este estado al presionar cualquier botón.
- Cuando esté en el Modo de Bloqueo, mantenga presionados ambos botones por 2 segundos nuevamente hasta que el modo ULTRABAJO sea activado para indicar el estado de desbloqueo.

Nota: La linterna se desbloqueará automáticamente al cargarla o reemplazar la batería en el Modo de Bloqueo.

Indicador de batería

Cuando la luz está apagada, presione brevemente el Botón MODE, los indicadores de carga correspondientes encenderán sucesivamente y se apagarán después de 2 segundos.

Nota: La batería debe ser recargada o reemplazada cuando la intensidad luzca débil o la linterna no responda debido a la baja potencia

Estado de los indicadores	Nivel de carga
4 Encendido constante	75% – 100%
3 Encendido constante	50% – 75%
2 Encendido constante	25% – 50%
1 Encendido constante	0% – 25% (Por favor recargue o reemplace la batería lo antes posible)

Conexión a una fuente de alimentación externa

La HC60 UHE puede alimentarse directamente de una fuente de alimentación externa. Cuando se conecta a una fuente de alimentación externa, la linterna automáticamente empezará a cargarse y dará prioridad al uso de la fuente de alimentación externa.

- **Conectar:** Cuando la linterna está encendida, conecte un extremo del cable USB a la linterna y el otro extremo a una fuente de alimentación. La linterna parpadeará una vez para informar al usuario.
- **Desconectar:** Cuando la linterna está encendida, desconecte el cable USB. La linterna parpadeará dos veces (3 veces cada una) y dejará de cargarse. En este momento, la linterna automáticamente se alimentará de su batería.

(Deutsch)

⚠ Warnung

1. Dieses Produkt ist für den Gebrauch durch Erwachsene ab 18 Jahren bestimmt. Bitte bewahren Sie dieses Produkt außerhalb der Reichweite von Kindern auf.
2. VORSICHT! Mögliche gefährliche Strahlung! Blicken Sie NICHT direkt in den Lichtstrahl und leuchten Sie niemandem direkt in die Augen!
3. Das Produkt erzeugt bei längerem Betrieb große Hitze. Bitte lassen Sie bei der Verwendung Vorsicht walten. Es wird empfohlen, hohe Helligkeitsstufen nicht über längere Zeiträume zu verwenden, um Verbrennungen und Produktschäden zu vermeiden.
4. Decken Sie das Produkt NICHT ab und stellen Sie es NICHT in die Nähe anderer Gegenstände, da dies zu Schäden am Produkt oder Unfällen aufgrund hoher Temperaturen führen kann.
5. Verwenden Sie das Produkt NICHT zur Beleuchtung von brennbaren oder explosiven Materialien, da die hohe Hitze zu Verbrennungen oder Explosionen führen kann.
6. Bitte verwenden Sie das Produkt auf normale Weise, um Unfälle im Falle eines Produktausfalls zu vermeiden.
7. Tauchen Sie das Produkt NICHT in Flüssigkeiten ein, wenn es heiß ist. Dies kann zu irreparablen Schäden an der Lampe führen, da der Luftdruck innerhalb und außerhalb des Gehäuses unterschiedlich ist.
8. Wenn das Produkt in einer geschlossenen oder entflammbaren Umgebung, wie z. B. einer Tasche oder einem Rucksack, aufbewahrt wird oder wenn es über einen längeren Zeitraum nicht benutzt wird, schalten Sie das Produkt bitte aus und aktivieren Sie den Sperr-Mode (oder schrauben Sie den Batteriedeckel ab), um eine versehentliche Aktivierung und Gefahren durch übermäßige Hitze zu vermeiden. Alternativ können Sie auch die Batterie entfernen, um Schäden durch auslaufende Batterien zu vermeiden.
9. Setzen Sie das Produkt NICHT über einen längeren Zeitraum Temperaturen über +60°C aus, da sonst die Gefahr einer Explosion oder Verbrennung des Akkus besteht.
10. Bitte laden Sie das Produkt mit dem Original-Ladekabel auf, um die Lebensdauer des Akkus nicht zu verkürzen.
11. Bitte laden Sie das Produkt alle 6 Monate auf, wenn es über einen längeren Zeitraum nicht benutzt wird.
12. Nehmen Sie dieses Produkt NICHT auseinander und modifizieren Sie es nicht, da es dadurch beschädigt wird und die Produktgarantie erlischt. Vollständige Informationen zur Garantie finden Sie im Abschnitt "Garantiebedingungen" in dieser Bedienungsanleitung.

⚠ Sicherheit des Akkus

Die unsachgemäße Verwendung des Akkus kann zu schweren Akkuschäden oder Sicherheitsrisiken wie Verbrennung oder Explosion führen. Verwenden Sie den Akku NICHT, wenn seine Verpackung beschädigt ist oder wenn sein Entladestrom nicht zu Ihrem Produkt passt. Zerlegen, durchstechen, zerschneiden, zerquetschen, verbrennen Sie den Akku NICHT! Schließen Sie den Akku NICHT kurz. Mischen Sie NICHT Akkus verschiedener Marken oder Typen. Wenn Sie ein Auslaufen, einen ungewöhnlichen Geruch oder eine Verformung feststellen, stellen Sie die Verwendung des Akkus sofort ein und entsorgen Sie ihn ordnungsgemäß. Entsorgen Sie das Gerät/den Akku in Übereinstimmung mit den geltenden örtlichen Gesetzen und Vorschriften.

Bedienungsanleitung
Ladefunktion

Die HC60 UHE ist mit einem intelligenten Ladesystem aus-gestattet. Laden Sie den Akku vor dem ersten Gebrauch auf.
Stromanschluss: Nehmen Sie - wie abgebildet - die Abdeckung des Ladeports ab und schließen Sie ein externes Netzteil (z. B. einen USB-Adapter oder andere USB-Ladegeräte) über das USB-Kabel an den Ladeport an, um den Ladevorgang zu starten. Die Ladezeit beträgt ca. 2 Stunden. (Aufgeladen über den 5V/2A-Adapter)
Anzeige des Ladevorgangs: Während des Ladevorgangs gehen die Anzeige-LEDs allmählich von Blinken zu Dauerlicht über und zeigen so den Akkustand an. Wenn der Akku vollständig aufgeladen ist, leuchten die 4 LEDs durchgehend. Bei voller Ladung beträgt die Standby-Zeit ca. 12 Monate.

Einsetzen / Entnehmen des Akkus

Legen Sie den Akku nach dem Abschrauben des Batteriefachdeckels ein wie auf dem Bild dargestellt - und schrauben sie dann die Kappe des Batteriefachs wieder fest. Bitte entfernen Sie die Isolierfolie vor dem ersten Gebrauch.

WARNUNGEN
1. Stellen Sie sicher, dass der Akku mit dem negativen Pol (-) zur Kappe zeigen. Die HC60 UHE funktioniert nicht mit falsch eingelegtem Akku.
2. Wenn die Leistung niedrig ist, stellen Sie bitte die Verwendung ein und laden Sie den Akku so schnell wie möglich auf, um Schäden am Akku zu vermeiden.

EIN-/AUS-Taste / MODE-Taste

- Die EIN-/AUS-Taste dient zum Ein- und Ausschalten des Lichts und zum Einstellen der Helligkeit.
- Die MODE-Taste ist für das Umschalten der Lichtquelle vorgesehen.

Ein / Aus

- Wenn das Licht ausgeschaltet ist, drücken Sie die EIN-/AUS-Taste 1 Sekunde lang, um auf „Weißlicht LOW" zuzugreifen.
- Wenn das Licht eingeschaltet ist, halten Sie die EIN-/AUS-Taste oder die MODE-Taste 1 Sekunde lang gedrückt, um es auszuschalten.

Primäres weißes Licht

- Wenn das Licht ausgeschaltet ist, drücken Sie die EIN-/AUS-Taste 1 Sekunde lang, um auf „LOW" zuzugreifen.
- Wenn das Licht aus ist, drücken Sie EIN-/AUS-Taste doppelt, um auf „ULTRALOW" aufzurufen.
- Wenn das primäre weiße Licht eingeschaltet ist, drücken Sie kurz auf die EIN-/AUS-Taste, um zwischen den folgenden Helligkeitsstufen zu wechseln: „LOW" – „MID" – „HIGH".
- Wenn das primäre weiße Licht eingeschaltet ist, drücken Sie zweimal auf die EIN-/AUS-Taste, um zu „TURBO" zu gelangen. Drücken Sie kurz auf die EIN-/AUS-Taste, um zum vorherigen Status zurückzukehren.

Rotes Zusatzlicht

- Wenn das Licht aus ist, drücken Sie die MODE-Taste lange für 1 Sekunde, um zu „Rot-LOW" zu gelangen.
- Wenn das rote Zusatzlicht eingeschaltet ist, drücken Sie kurz auf die EIN-/AUS-Taste, um zwischen „Rot-LOW" „Rot-HIGH" zu wechseln.

Wechsel der Lichtquellen

Wenn das Licht eingeschaltet ist, drücken Sie kurz die MODE-Taste, um zwischen „Weißes Primärlicht" und „Rotes Zusatzlicht" zu wechseln.

Sondermodi (SOS / BEACON / LANGSAMES BLINKEN)

- Wenn sich die Stirnlampe in einem beliebigen Status befindet, drücken Sie zweimal die MODE-Taste, um den SOS-Mode aufzurufen.
- Wenn einer der Sonder-Modi eingeschaltet ist, drücken Sie kurz auf die EIN-/AUS-Taste, um zwischen „LOW" – „BEACON" – „LANGSAMES BLINKEN" zu wechseln. Drücken Sie doppelt auf die MODE-Taste, um zum vorherigen Status zurückzukehren.

Sperren/Entsperren

- Wenn die Stirnlampe ausgeschaltet ist, drücken Sie beide Tasten 2 Sekunden lang, bis die Stirnlampe dreimal blinkt, um den Zugriff auf den Sperr-Mode anzuzeigen. Im Sperr-Mode sind keine Helligkeitsstufen oder Sonder-Modi verfügbar, und die Stirnlampe blinkt einmal, um diesen Status anzuzeigen, wenn eine der Tasten gedrückt wird.
- Wenn Sie sich im Sperr-Mode befinden, halten Sie beide Tasten erneut 2 Sekunden lang gedrückt, bis „ULTRALOW" aktiviert wird, um den Entsperr-Status anzuzeigen.

Hinweis: Die Stirnlampe wird automatisch entriegelt, wenn der Akku im Sperr-Mode geladen oder ausgetauscht wurde.

Restenergie-Anzeige

Wenn die Lampe ausgeschaltet ist, drücken Sie kurz die MODE-Taste. Die entsprechenden LEDs leuchten
nacheinander auf und erlöschen nach 2 Sekunden.

Hinweis: Der Akku sollte aufgeladen oder ausgetauscht werden, wenn die Leistung schwach erscheint oder die Stirnlampe aufgrund niedriger Leistung nicht mehr reagiert.

Status der LEDs	Power Level
4 stetig an	75% – 100%
3 stetig an	50% – 75%
2 stetig an	25% – 50%
1 stetig an	0% – 25% (Bitte laden Sie den Akku sobald wie möglich auf oder tauschen Sie ihn aus.)

Anschließen an eine externe Stromversorgung

Die HC60 UHE kann direkt über eine externe Stromquelle betrieben werden. Wenn die Stirnlampe an eine externe Stromversorgung angeschlossen wird, beginnt sie automatisch mit dem Aufladen und verwendet vorrangig die externe Stromversorgung.

- **Anschließen:** Wenn die Stirnlampe eingeschaltet ist, schließen Sie ein Ende des USB-Kabels an die Stirnlampe und das andere Ende an eine Stromquelle an. Die Stirnlampe blinkt einmal zur Information.
- **Trennen der Verbindung:** Wenn die Stirnlampe eingeschaltet ist, ziehen Sie das USB-Kabel ab. Die Stirnlampe blinkt zweimal (jeweils dreimal) und hört auf zu laden. Zu diesem Zeitpunkt wird die Stirnlampe automatisch über den Akku mit Strom versorgt.

Elektro- und Elektronikgeräte dürfen nicht über den Hausmüll entsorgt werden.

Bitte geben Sie dieses Gerät nach Gebrauch an einer zugelassenen Sammel- oder Rücknahmestelle ab. Alternativ können Sie das Altgerät zur Entsorgung an uns zurücksenden.

(Francais)

⚠ Avertissements :

1. Ce produit est destiné à être utilisé par des adultes âgés de 18 ans et plus. Veuillez garder ce produit hors de portée des enfants.
2. ATTENTION ! Risque de rayonnement dangereux ! Ne fixez pas directement le faisceau lumineux et ne projetez pas la lumière directement dans les yeux de quelqu'un !
3. Le produit génère une chaleur importante en cas de fonctionnement prolongé. Veuillez faire preuve de prudence pendant l'utilisation. Il est recommandé de ne pas utiliser des niveaux de luminosité élevés pendant des périodes prolongées afin d'éviter les brûlures et d'endommager le produit.
4. NE PAS couvrir le produit ou le placer à proximité d'autres objets, car cela pourrait endommager le produit ou provoquer des accidents dus à des températures élevées.
5. NE PAS utiliser le produit pour éclairer des matériaux inflammables ou explosifs, car la chaleur élevée peut entraîner une combustion ou une explosion.
6. Veuillez utiliser le produit de manière appropriée afin d'éviter tout accident en cas de défaillance du produit.
7. NE PAS immerger le produit dans un liquide lorsqu'il est chaud. Cela risquerait d'endommager irrémédiablement la lampe en raison de la différence de pression d'air à l'intérieur et à l'extérieur du tube.
8. Lorsque le produit est placé dans un environnement clos ou inflammable, tel qu'une poche ou un sac à dos, ou lorsqu'il n'est pas utilisé pendant une période prolongée, veuillez éteindre le produit et activer le mode verrouillage (ou dévisser le capuchon de la pile) afin d'éviter une activation accidentelle et les dangers causés par une chaleur excessive. Vous pouvez également retirer la batterie pour éviter tout dommage dû à une fuite de la batterie.
9. N'exposez PAS le produit à des températures supérieures à 60°C (140°F) pendant une période prolongée, car cela pose un risque d'explosion ou de combustion de la batterie.
10. Veuillez recharger le produit avec le câble de charge d'origine pour éviter de réduire la durée de vie de la batterie.
11. Rechargez le produit tous les 6 mois s'il n'est pas utilisé pendant une période prolongée.
12. NE PAS démonter ou modifier ce produit, car cela l'endommagerait et rendrait la garantie du produit invalide. Veuillez-vous référer à la section garantie du manuel pour des informations complètes sur la garantie.

⚠ Sécurité de la batterie

Une mauvaise utilisation de la batterie peut entraîner de graves dommages à la batterie ou des risques pour la sécurité tels qu'une combustion ou une explosion. N'utilisez PAS la batterie si son emballage est endommagé ou si son courant de décharge ne correspond pas à votre produit. NE PAS démonter, percer, couper, écraser, incinérer ou court-circuiter la batterie. NE mélangez PAS les piles de marques ou de types différents. Si une fuite, une odeur anormale ou une déformation est constatée, arrêtez immédiatement d'utiliser la batterie et jetez-la correctement. Jetez l'appareil et les piles conformément aux lois et réglementations locales en vigueur.

Système de charge

La lampe frontale HC60 UHE est équipée d'un système de charge intelligent. Veuillez charger la batterie avant la première utilisation.

Connexion à une source d'alimentation : Comme illustré, retirez le couvercle de protection USB et utilisez le câble USB pour connecter une source d'alimentation externe (par exemple, un adaptateur USB ou d'autres dispositifs de charge USB) au port de charge pour commencer le processus de charge. Le temps de charge est d'environ 2 heures. (Chargement via l'adaptateur 5V/2A)

Indication de charge : Pendant le processus de charge, les indicateurs passent progressivement du clignotement à une lumière constante, un par un, pour indiquer le niveau de la batterie. Lorsque la batterie est entièrement chargée, les 4 indicateurs s'allument de manière fixe. Lorsque la batterie est complètement chargée, l'autonomie en veille est d'environ 12 mois.

Installation / déinstallation de la batterie

Comme illustré, après avoir dévissé le capuchon de la batterie, insérez / retirez la batterie et vissez le capuchon pour le resserrer. Veuillez retirer le papier de protection avant la première utilisation.

Avertissements :
1. Veillez à ce que la pile soit insérée avec l'extrémité négative orientée vers le capuchon. Le produit ne fonctionnera pas si la batterie n'est pas correctement insérée.
2. Lorsque le niveau de puissance est faible, arrêtez d'utiliser le produit et rechargez la batterie dès que possible afin d'éviter tout dommage.

Bouton d'alimentation / Bouton MODE

- Le bouton d'alimentation sert à allumer/éteindre la lumière et à régler les niveaux de luminosité.
- Le bouton MODE permet de changer de source lumineuse.

Allumé / éteint

- Lorsque la lumière est éteinte, appuyez longuement sur le bouton d'alimentation pendant 1 seconde pour accéder à la fonction White LOW.
- Lorsque la lumière est allumée, appuyez longuement sur le bouton d'alimentation ou sur le bouton MODE pendant 1 seconde pour l'éteindre.

Lumière blanche primaire

- Lorsque la lumière est éteinte, appuyez longuement sur le bouton d'alimentation pendant 1 seconde pour accéder à LOW.
- Lorsque la lumière est éteinte, appuyez deux fois sur le bouton d'alimentation pour accéder à ULTRALOW.
- Lorsque la lumière blanche primaire est allumée, appuyez brièvement sur le bouton d'alimentation pour faire défiler les niveaux de luminosité suivants : FAIBLE - MOYENNE - ÉLEVÉE.
- Lorsque la lumière blanche principale est allumée, appuyez deux fois sur le bouton d'alimentation pour accéder à TURBO. Appuyez à nouveau brièvement sur le bouton d'alimentation pour revenir à l'état précédent.

Voyant rouge auxiliaire
- Lorsque la lumière est éteinte, appuyez longuement sur le bouton MODE pendant 1 seconde pour accéder à la lumière rouge basse.
- Lorsque la lumière rouge auxiliaire est allumée, appuyez brièvement sur le bouton d'alimentation pour passer de la lumière rouge LOW à la lumière rouge HIGH.

Changement de source lumineuse
Lorsque la lumière est allumée, appuyez brièvement sur le bouton MODE pour passer de la lumière blanche primaire à la lumière rouge auxiliaire.

Modes spéciaux (SOS / BALISE / FLASH LENT)
- Lorsque la lampe frontale est dans n'importe quel état, appuyez deux fois sur le bouton MODE pour accéder au mode SOS.
- Lorsque l'un des modes spéciaux est activé, appuyez brièvement sur le bouton d'alimentation pour passer à la séquence suivante : SOS - BALISE - FLASH LENT. Appuyez à nouveau deux fois sur le bouton MODE pour revenir à l'état précédent.

Verrouillage / Déverrouillage
- Lorsque la lampe frontale est éteinte, appuyez longuement sur les deux boutons pendant 2 secondes jusqu'à ce que la lampe frontale clignote 3 fois pour indiquer l'accès au mode verrouillage. En mode verrouillage, tous les niveaux de luminosité ou modes spéciaux sont indisponibles, et le faisceau lumineux clignote une fois pour indiquer cet état lorsque l'on appuie sur l'un des boutons.
- En mode verrouillage, appuyez longuement sur les deux boutons pendant 2 secondes jusqu'à ce que le niveau ULTRALOW soit activé pour indiquer l'état de déverrouillage.

Remarque : la lampe frontale sera automatiquement déverrouillée lors du chargement ou du remplacement de la batterie en mode verrouillage.

Indication de puissance
Lorsque la lumière est éteinte, appuyez brièvement sur le bouton MODE, les indicateurs de puissance correspondants s'allument à tour de rôle et s'éteignent au bout de 2 secondes.

Remarque : la batterie doit être rechargée ou remplacée lorsque la luminosité est faible ou que la lampe frontale ne réagit plus en raison d'une faible puissance.

Statut des indicateurs	Niveau de puissance
4 Constants	75% – 100%
3 Constants	50% – 75%
2 Constants	25% – 50%
1 Constant	0% – 25% (Rechargez ou remplacez la batterie dès que possible.)

Connexion à une source d'alimentation externe
Le HC60 UHE peut être directement alimenté par une source d'énergie externe. Lorsqu'elle est connectée à une source d'alimentation externe, la lampe commence automatiquement à se charger et à utiliser en priorité la source d'alimentation externe.
- **Connecter :** Lorsque la lampe frontale est allumée, connectez une extrémité du câble USB à la lampe frontale et l'autre extrémité à une source d'alimentation. La lampe frontale clignote une fois pour informer l'utilisateur.
- **Déconnexion :** Lorsque la lampe frontale est allumée, débranchez le câble USB. La lampe frontale clignotera deux fois (3 fois chacune) et cessera de se charger. À ce stade, la lampe frontale est automatiquement alimentée par sa batterie.

(Русский)

⚠ Меры предосторожности
1. Устройство предназначено для использования взрослыми в возрасте от 18 лет. Пожалуйста, храните его в недоступном для детей месте.
2. ВНИМАНИЕ! Возможно опасное излучение! НЕ смотрите непосредственно на луч фонаря и не направляйте луч кому-либо в глаза!
3. При длительной работе устройство будет сильно нагреваться. Пожалуйста, соблюдайте осторожность при эксплуатации. Рекомендуется не использовать фонарь на высоких уровнях яркости в течение длительного времени во избежание потенциальных ожогов и повреждения устройства.
4. НЕ накрывайте чем-либо устройство, а также не размещайте предметы рядом с его головной частью, так как это может привести к его повреждению или несчастным случаям из-за воздействия высоких температур.
5. НЕ используйте устройство для освещения легковоспламеняющихся или взрывоопасных материалов, так как высокие температуры могут привести к возгоранию или взрыву.
6. Пожалуйста, используйте устройство стандартным образом во избежание несчастных случаев при его неисправности.
7. НЕ погружайте фонарь в жидкость, когда он нагрет. Это может привести к его необратимому повреждению вследствие разницы между давлением воздуха внутри и снаружи корпуса.
8. Если устройство помещено в закрытую или легковоспламеняющуюся среду, например, в карман или рюкзак, или если оно не используется в течение длительного периода времени, выключите его и активируйте режим блокировки во избежание случайной активации и, как следствие, несчастных случаев в результате перегрева. Также рекомендуем извлечь аккумулятор из устройства для предотвращения его потенциальной утечки.
9. НЕ подвергайте устройство воздействию температур свыше 60°C (140°F) в течение длительного времени, так как это может стать причиной взрыва, а также возгорания аккумулятора.
10. Пожалуйста, заряжайте устройство при помощи оригинального зарядного кабеля во избежание сокращения срока службы аккумулятора.
11. Пожалуйста, не забывайте перезаряжать устройство каждые 6 месяцев, если оно не используется в течение длительного периода времени.
12. НЕ разбирайте устройство и НЕ вносите какие-либо изменения в его конструкцию, так как это приведет к его повреждению и аннулирует гарантию на продукт. Полную информацию о гарантии можно найти в разделе «Гарантийного обслуживания» текущего руководства.

⚠ Безопасность аккумулятора
Неправильная эксплуатация аккумулятора может привести к серьезному повреждению элемента питания или угрозе возникновения опасной ситуации, например возгоранию или взрыву. НЕ ИСПОЛЬЗУЙТЕ элемент питания, если его упаковка была повреждена или если его ток разряда не подходит для вашего устройства. ЗАПРЕЩЕНО разбирать, прокалывать, резать, раздавливать и поджигать аккумулятор, а также подвергать его короткому замыканию. НЕ используйте вместе элементы питания разных брендов и типов. При обнаружении утечки, необычного запаха или деформации аккумулятора немедленно прекратите его использование и утилизируйте его надлежащим образом. Утилизируйте устройство / элементы питания в соответствии с действующим местным законодательством и принятыми правилами.

Функция зарядки
HC60 UHE оснащен интеллектуальной системой зарядки. Пожалуйста, зарядите аккумулятор перед эксплуатацией впервые.

Подключение к источнику питания: снимите крышку с порта зарядки, как это показано на иллюстрации, и с помощью USB-кабеля подключите внешний источник питания (например, USB-адаптер или любое другое USB-устройство) к порту, чтобы зарядка началась. Время зарядки составляет приблизительно 2 часа (при зарядке посредством адаптера 5 В / 2 А).

Сообщение уровня заряда: во время зарядки индикаторы питания будут постепенно и поочередно переходить от мигания к беспрерывному горению, сообщая таким образом уровень заряда аккумулятора. Когда аккумулятор полностью зарядится, 4 индикатора питания начнут беспрерывно гореть. При полной зарядке время работы в режиме ожидания составляет приблизительно 12 месяцев.

Установка / извлечение аккумулятора
Открутите крышку аккумулятора, после чего вставьте / извлеките аккумулятор, как это показано на иллюстрации, и закрутите заднюю крышку обратно. Пожалуйста, не забудьте удалить изоляционную пленку перед эксплуатацией впервые.

Меры предосторожности:
1. Убедитесь, что аккумулятор установлен отрицательным полюсом к крышке аккумулятора. Устройство не будет работать, если аккумулятор установлен неправильно.
2. Если уровень заряда низкий, прекратите эксплуатацию устройства и как можно скорее зарядите аккумулятор, чтобы предотвратить его повреждение.

Кнопка ПИТАНИЯ / Кнопка РЕЖИМА
- Кнопка ПИТАНИЯ используется для включения / выключения света, а также регулирования уровня яркости.
- Кнопка РЕЖИМА предназначена для переключения между источниками света.

Включение / Выключение
- Когда фонарь выключен, зажмите и удерживайте кнопку ПИТАНИЯ в течение 1 секунды, чтобы активировать белый свет на НИЗКОМ уровне яркости.
- Когда фонарь активирован, зажмите и удерживайте кнопку ПИТАНИЯ или кнопку РЕЖИМА в течение 1 секунды, чтобы его выключить.

Основной белый свет
- Когда фонарь выключен, зажмите и удерживайте кнопку ПИТАНИЯ в течение 1 секунды, чтобы активировать фонарь на НИЗКОМ уровне яркости.
- Когда фонарь выключен, дважды нажмите на кнопку ПИТАНИЯ, чтобы активировать фонарь на СВЕРХНИЗКОМ уровне яркости.
- Когда активирован основной белый свет, кратковременно нажимайте на кнопку ПИТАНИЯ, чтобы переключаться между следующими уровнями яркости: НИЗКИЙ – СРЕДНИЙ – ВЫСОКИЙ.
- Когда активирован основной белый свет, дважды нажмите на кнопку ПИТАНИЯ, чтобы перевести устройство в режим ТУРБО. Кратковременно нажмите на кнопку ПИТАНИЯ, чтобы вернуть прежний режим.

Дополнительный красный свет
- Когда фонарь выключен, зажмите и удерживайте кнопку РЕЖИМА (MODE) в течение 1 секунды, чтобы активировать красный свет на НИЗКОМ уровне яркости.
- Когда активирован дополнительный красный свет, кратковременно нажимайте на кнопку ПИТАНИЯ, чтобы переключаться между НИЗКИМ и ВЫСОКИМ уровнями яркости.

Переключение между источниками света
Когда фонарь активирован, кратковременно нажимайте на кнопку РЕЖИМА (MODE), чтобы переключаться между основным белым светом и вспомогательным красным светом.

Специальные режимы (SOS / МАЯК / МЕДЛЕННОЕ МИГАНИЕ)
- При нахождении фонаря в любом из состояний дважды нажмите на кнопку РЕЖИМА (MODE), чтобы активировать режим SOS.
- Когда какой-либо из специальных режимов активирован, кратковременно нажимайте на кнопку ПИТАНИЯ, чтобы переключаться между ними в следующей последовательности: SOS – МАЯК – МЕДЛЕННОЕ МИГАНИЕ. Дважды нажмите на кнопку РЕЖИМА еще раз, чтобы вернуть фонарь в прежнее состояние.

Блокировка / разблокировка
- Когда фонарь выключен, зажмите и удерживайте обе кнопки в течение 2 секунд, пока фонарь не мигнет 3 раза, сообщая таким образом о переходе в режим блокировки. В режиме блокировки никакие уровни яркости, а также специальные режимы становятся недоступны, а фонарь при нажатии на любую из кнопок будет однократно мигать, сообщая таким образом о нахождении в режиме блокировки.
- В режиме блокировки снова зажмите и удерживайте обе кнопки в течение 2 секунд, пока не активируется режим СВЕРХНИЗКОГО уровня яркости, что будет означать выход устройства из режима блокировки.

Примечание. Фонарь автоматически разблокируется при подключении к источнику питания или замене аккумулятора в режиме блокировки.

Сообщение уровня заряда
Когда фонарь выключен, кратковременно нажмите на кнопку РЕЖИМА (MODE), после чего соответствующие индикаторы питания по очереди загорятся и через 2 секунды погаснут.

Примечание. Аккумулятор следует зарядить или заменить, если свет фонаря начинает казаться тусклым или устройство перестает отвечать на команды вследствие низкого уровня заряда.

Статус индикаторов	Уровень заряда
4 горят беспрерывно	75% – 100%
3 горят беспрерывно	50% – 75%
2 горят беспрерывно	25% – 50%
1 горит беспрерывно	0% – 25% (Пожалуйста, перезарядите или замените аккумулятор в ближайшее время.)

Подключение к внешнему источнику питания
HC60 UHE может работать от внешнего источника питания. При подключении к внешнему источнику питания налобный фонарь автоматически начнет заряжаться и определит приоритет использования внешнего источника питания.
- **Подключение:** когда фонарь активирован, подключите один конец USB-кабеля к фонарю, а другой конец — к источнику питания. Фонарь однократно мигнет, сообщая таким образом об успешном подключении.
- **Отключение:** когда фонарь активирован, отсоедините USB-кабель. Фонарь мигнет дважды (по 3 раза) и перестанет заряжаться. После этого фонарь автоматически начнет работать от аккумулятора.

（日本語）

⚠ 注意事項
1. 本製品の対象年齢は 18 歳以上です。子供の手の届かないところに保管してください。
2. 注意！ライトは強烈に光ります。光源を直接見ないでください。また、光源を人に向けないでください。
3. 長時間使用すると本体が熱くなりますのでご注意ください。また、やけどや製品の破損につながりますので、高照度での長時間使用はお控えください。
4. 製品の破損や事故の原因となりますので、製品の使用中はヘッド部分をおおったり近くにものを置いたりしないでください。
5. 可燃性のものや爆発物に向けてライトを当てないでください。
6. 事故を防ぐために、懐中電灯を扱う場合における一般的・標準的な使い方をしてください。
7. 製品が熱を持っている間は液体に沈めないでください。製品内部の気圧変化により故障する場合があります。
8. 製品をポケットやリュックサックなど密閉・発火の恐れがある場所に保管する場合や長期間使用しない場合は、意図しない点灯や過熱による故障を防ぐため本体の電源を切りロックアウトモードにしてください。また、電池の液もれを防ぐため、電池を全て抜いてください。
9. 電池が破裂、燃焼する恐れがありますので、60°C以上の場所に長時間おかないでください。
10. 電池の寿命が短くなる恐れがあるため、充電には付属の充電ケーブルをご使用ください。
11. 長期間保管する場合は、6 ヶ月に一度充電してください。
12. 故障の原因となるため、製品を分解・改造しないでください。された場合は保証が適用されません。詳しくはマニュアルの保証サービス部分をお読みください。

⚠ 電池を安全に使用するために
電池を不適切に扱うと、破損や燃焼、破裂の原因となります。包装に破損がある電池や、電流が使用製品に適合しない電池は使用しないでください。また、電池を分解する、穴を開ける、切断する、潰す、ショートさせる等の行為は絶対にしないでください。使用する際は異なるブランドやタイプの電池を一緒に使わないでください。液もれや異臭、変形などに気づいた場合は、直ちに電池の使用を中止し適切に破棄してください。製品や電池を廃棄する場合はお住まいの自治体のルールに従ってください。

充電機能
HC60 UHE は充電機能を内蔵しています。初めて使用する前に一度充電してください。

電源への接続：図のように、充電ポートのキャップを外して USB ケーブルをつなげ、外部電源 (UBS アダプタ、USB 充電デバイスなど) に接続すると自動的に充電が始まります。フル充電までは約 2 時間です (5V/2A アダプタ使用時)

インジケーター：充電中は、充電された容量によってパワーインジケーターが点滅から点灯へと変わっていきます。フル充電されると 4 つのインジケーターが点灯状態になります。フル充電でのスタンバイ時間は約 12 ヶ月です。

電池の取り付け / 取り外し
図のように、バッテリーキャップを外して電池を入れて / 取り出し、キャップを元通り締めてください。初めて使う場合は絶縁フィルムを取り除いてください。

注意：
1. 電池を入れるときはマイナス側がバッテリーキャップ側に来るよう入れてください。逆向きに入れると動きません。
2. 電池残量が少なくなってきたら使用を止め、なるべく早く充電してください。

パワーボタン / モードボタン
- パワーボタンはライトのオン / オフと明るさレベルの切り替えに使います。
- モードボタンは光源の切り替えに使います。

オン / オフ
- ライトがオフの時、パワーボタンを 1 秒長押しすると白色ライトのローでします。
- ライトがオンの時、パワーボタンかモードボタンを 1 秒長押しすると消灯します。

Primary White Light
- ライトがオフの時、パワーボタンを 1 秒長押しすると明るさローで点灯します。
- ライトがオフの時、パワーボタンをダブルクリックするとウルトラローで点灯します。
- 白色ライトが付いているとき、パワーボタンを短く押すと明るさレベルが以下の順に切りかわります : ロー – ミドル – ハイ。
- 白色ライトが付いているとき、パワーボタンをダブルクリックするとターボで点灯します。パワーボタンを短く押すと元の明るさに戻ります。

赤色補助ライト
- ライトがオフの時、モードボタンを 1 秒長押しすると赤色補助ライトのローで点灯します。
- 赤色補助ライトが付いているとき、パワーボタンを短く押すと明るさレベルが赤色ローと赤色ハイの間で切りかわります。

光源の切り替え
ライトがオンの時、モードボタンを押すと光源が白色ライトと赤色補助ライトの間で切りかわります。

スペシャルモード (SOS / BEACON / ゆっくり点滅)
- ライトがどの状態でも、モードボタンをダブルクリックすると SOS モードになります。
- スペシャルモードの時パワーボタンを短く押すと、モードが以下の順番で切りかわります : SOS – ビーコン – ゆっくり点滅。もう一度モードボタンをダブルクリックすると前の状態に戻ります。

ロックアウト / アンロック
- ヘッドランプがオフの時、両方のボタンを 2 秒長押しするとヘッドライトが 3 回点滅してロックアウトモードになります。ロックアウトモードではどの明るさレベル・スペシャルモードも使用できません。ボタンを押すとヘッドライトが 1 回点滅してロックアウト状態であることをお知らせします。
- ロックアウトモードの時、両方のボタンを 2 秒長押しするとアンロックされウルトラローで点灯します。

ノート：ロックアウトモードで充電したり電池を交換したりすると、ロックアウトが解除されます。

パワーインジケーター
ライトがオフの時モードボタンを短く押すと、パワーインジケーターが 2 秒間点灯して電池残量を表示します。

ノート：光源が暗くなったり本体が反応しなくなったりしたら、電池を充電するか交換してください。

パワーインジケーター	電池残量
4 つ点灯	75% – 100%
3 つ点灯	50% – 75%
2 つ点灯	25% – 50%
1 つ点灯	0% – 25% (なるべく早く充電するか電池を交換してください)

外部電源への接続
HC60 UHE は、外部電源から直接電源供給することができます。外部電源に接続すると、ヘッドランプは自動的に外部からの電源を優先します。
- **接続方法：** ヘッドランプがオンの状態で、USB ケーブルの一端をヘッドランプに、もう一端を外部電源に接続します。ヘッドランプが 1 回点滅してユーザーに知らせます。
- **取り外し方：** ヘッドランプがオンの時、USB ケーブルを取り外します。ヘッドランプが 2 回点滅し（各 3 回）、給電は停止されます。この時点で、ヘッドランプは自動的にバッテリーからの給電となります。

(한국어)

⚠ 경고
1. 본 제품은 18 세 이상 성인이 사용하도록 제작되었습니다 . 본 제품은 어린이의 손이 닿지 않는 곳에 보관하십시오 .
2. 주의 ! 육안으로 광선을 직접 쳐다보거나 다른 사람의 눈에 직접 빛을 비추지 마십시오 !
3. 제품은 장시간 사용 시 엄청난 열이 발생합니다 . 사용 중에는 주의하시기 바랍니다 . 화상 및 제품 손상을 방지하려면 높은 밝기를 장시간 사용하지 않는 것이 좋습니다 .
4. 제품을 덮거나 다른 물건과 가까이 두지 마세요 . 제품 손상이나 고온으로 인한 사고의 원인이 될 수 있습니다 .
5. 가연성 또는 폭발성 물질을 조명하는 데 제품을 사용하지 마십시오 . 고열로 인해 연소 또는 폭발이 발생할 수 있습니다 .
6. 제품 고장 시 사고를 방지하기 위해 규정에 맞게 제품을 사용해 주십시오 .
7. 제품이 뜨거울 때 어떤 액체에도 담그지 마십시오 . 그렇게 하면 튜브 내부와 외부의 기압 차이로 인해 제품에 회복 불가능한 손상이 발생할 수 있습니다 .
8. 제품을 주머니나 배낭 등 밀폐된 환경이나 인화성 환경에 두거나 장기간 사용하지 않을 경우에는 제품을 끄고 잠금 모드를 활성화 (또는 배터리 캡을 풀어) 해 주십시오 . 우발적인 활성화 및 과도한 열로 인한 위험 . 또는 배터리 누출로 인한 손상을 방지하려면 배터리를 제거하십시오 .
9. 제품을 60° C(140° F) 이상의 온도에 장시간 노출시키지 마십시오 . 배터리 폭발이나 연소의 위험이 있습니다 .
10. 배터리 수명 단축을 방지하기 위해 정품 충전 케이블을 사용하여 제품을 충전하십시오 .
11. 제품을 장기간 사용하지 않은 경우에는 6 개월마다 재충전하여 주십시오 .
12. 본 제품을 분해하거나 개조하지 마십시오 . 본 제품이 손상될 수 있으며 제품 보증이 무효화될 수 있습니다 . 전체 보증 정보는 설명서의 보증 섹션을 참조하세요 .

⚠ 배터리 안전
배터리를 부적절하게 사용하면 심각한 배터리 손상이 발생하거나 연소 , 폭발 등의 안전 위험이 발생할 수 있습니다 . 포장이 손상되었거나 방전 전류가 제품과 일치하지 않는 경우 배터리를 사용하지 마십시오 . 배터리를 분해하거나 , 구멍을 뚫거나 , 자르거나 , 부수거나 , 소각하거나 , 단락시키지 마십시오 . 다른 브랜드나 유형의 배터리를 혼합하지 마십시오 . 누출 , 이상한 냄새 또는 변형이 발견되면 즉시 배터리 사용을 중지하고 적절하게 폐기하십시오 . 해당 지역 법률 및 규정에 따라 장치 / 배터리를 폐기하십시오 .

충전 기능
HC60 UHE 에는 지능형 충전 시스템이 장착되어 있습니다 . 처음 사용하기 전에 배터리를 충전하십시오 .

전원 연결 : 그림과 같이 USB 보호 커버의 캡을 풀고 USB 케이블을 사용하여 외부 전원 공급 장치 (예 : USB 어댑터 또는 기타 USB 충전 장치) 를 충전 포트에 연결하여 충전 프로세스를 시작합니다 . 충전 시간은 약 2 시간입니다 . (5V/2A 어댑터를 통해 충전시)

충전 표시 : 충전이 진행되는 동안 전원 표시등은 깜박임에서 켜짐으로 하나씩 점차적으로 전환되어 배터리 잔량을 표시합니다 . 배터리가 완전히 충전되면 4 개의 전원 표시등이 계속 켜져 있습니다 . 완전히 충전된 경우 대기 시간은 약 12 개월입니다 .

배터리 설치 / 제거
그림과 같이 배터리 캡을 푼 후 배터리를 삽입 / 제거하고 나사를 조여 캡을 조이세요 . 처음 사용하기 전에 절연 필름을 제거하십시오 .

경고 :
1. 배터리의 음극 끝이 배터리 캡을 향하도록 삽입되었는지 확인하세요 . 배터리를 잘못 삽입하면 제품이 작동하지 않습니다 .
2. 전원이 부족할 경우에는 제품 사용을 중단하시고 , 손상 방지를 위해 최대한 빨리 배터리를 충전해 주시기 바랍니다 .

전원 버튼 / 모드 버튼
- 전원 버튼은 조명을 켜거나 끄고 밝기 수준을 조정하는 데 사용됩니다 .
- MODE 버튼은 광원 전환용으로 설계되었습니다 .

On / Off
- 조명이 꺼진 상태에서 전원 버튼을 1 초 동안 길게 누르면 White LOW 에 접근할 수 있습니다 .
- 조명이 켜진 상태에서 전원 버튼이나 모드 버튼을 1 초간 길게 누르면 조명이 꺼집니다 .

기본 백색광
- 조명이 꺼진 상태에서 전원 버튼을 1 초 동안 길게 누르면 LOW 로 진입합니다 .
- 조명이 꺼진 상태에서 전원 버튼을 두 번 눌러 ULTRALOW 에 액세스하세요 .
- 기본 흰색 조명이 켜져 있을 때 전원 버튼을 짧게 누르면 다음 밝기 수준이 순환됩니다 : LOW – MID – HIGH.
- 기본 흰색 조명이 켜진 경우 전원 버튼을 두 번 눌러 TURBO 에 액세스합니다 . 전원 버튼을 다시 짧게 누르면 이전 상태로 돌아갑니다 .

보조 적색광
- 조명이 꺼진 상태에서 MODE 버튼을 1 초 동안 길게 누르면 Red LOW 에 접근할 수 있습니다 .
- 보조 적색조명이 켜져 있을 때 전원 버튼을 짧게 누르면 빨간색 LOW 와 빨간색 HIGH 간에 전환됩니다 .

광원 전환
조명이 켜져 있을 때 모드 버튼을 짧게 누르면 기본 백색광과 보조 적색광 사이를 전환할 수 있습니다 .

특수 모드 (SOS / BEACON / SLOW FLASHING)
- 헤드램프가 어떤 상태에 있던지 MODE 버튼을 두 번 누르면 SOS 에 액세스할 수 있습니다 .
- 특수 모드가 켜져 있는 경우 전원 버튼을 짧게 누르면 SOS – BEACON – SLOW FLASHING 순서가 순환됩니다 . 다시 MODE 버튼을 두 번 누르면 이전 상태로 돌아갑니다 .

잠금 / 잠금 해제
- 헤드램프가 꺼진 상태에서 헤드램프가 3 번 깜박일 때까지 두 버튼을 2 초 동안 길게 눌러 잠금 모드에 진입했음을 나타냅니다 . 잠금 모드에서는 밝기 수준이나 특수 모드를 사용할 수 없으며 , 두 버튼 중 하나를 누르면 헤드램프가 한 번 깜박여 이 상태를 나타냅니다 .
- 잠금 모드에 있을 때 ULTRALOW 가 활성화되어 잠금 해제 상태를 나타낼 때까지 두 버튼을 다시 2 초 동안 길게 누르십시오 .

참고 : 잠금 모드에서 배터리를 충전하거나 교체하면 헤드램프가 자동으로 잠금 해제됩니다 .

전원 표시
표시등이 꺼진 상태에서 모드 버튼을 짧게 누르면 해당 전원 표시등이 차례로 켜지고 2 초 후에 꺼집니다 .

참고 : 출력이 희미해지거나 전력 부족으로 인해 헤드램프가 응답하지 않는 경우 배터리를 재충전하거나 교체해야 합니다 .

Status of Indicators	Power Level
4 Constant-on	75% – 100%
3 Constant-on	50% – 75%
2 Constant on	25% – 50%
1 Constant on	0% – 25% (가능한 한 빨리 배터리를 충전하거나 교체하십시오 .)

외부 전원 공급 장치에 연결
HC60 UHE 는 외부 전원 공급 장치를 통해 직접 전원을 공급받을 수 있습니다 . 외부 전원 공급 장치에 연결하면 헤드램프가 자동으로 충전을 시작하고 외부 전원 공급 장치를 우선적으로 사용합니다 .
- **연결 :** 헤드램프가 켜져 있을 때 USB 케이블의 한쪽 끝을 헤드램프에 연결하고 다른 쪽 끝을 전원 공급 장치에 연결합니다 . 사용자에게 알리기 위해 헤드램프가 한 번 깜박입니다 .
- **연결 해제 :** 헤드램프가 켜진 상태에서 USB 케이블을 연결 해제합니다 . 헤드램프가 두 번 (각각 3 번) 깜박이고 충전이 중지됩니다 . 이 시점에서 헤드램프는 배터리를 통해 자동으로 전원이 공급됩니다 .

(Italiano)

⚠ Avvertenza
1. Questo prodotto è destinato all'uso da parte di adulti di età superiore ai 18 anni. Si prega di tenere il prodotto fuori dalla portata dei bambini.
2. ATTENZIONE! Possibili radiazioni pericolose! NON fissare direttamente il fascio di luce e non puntare la luce direttamente negli occhi di nessuno!
3. Il prodotto genera un forte calore durante il funzionamento prolungato. Si consiglia di prestare attenzione durante l'uso. Si raccomanda di non utilizzare livelli di luminosità elevati per periodi prolungati, per evitare ustioni e danni al prodotto.
4. NON coprire il prodotto o metterlo vicino ad altri oggetti, perché ciò potrebbe causare danni al prodotto o incidenti dovuti alle alte temperature.
5. NON utilizzare il prodotto per illuminare materiali infiammabili o esplosivi, poiché l'elevato calore può provocare combustione o esplosione.
6. Si prega di utilizzare il prodotto in modo standard per evitare incidenti in caso di guasto del prodotto.
7. NON immergere il prodotto in alcun liquido quando è caldo. Ciò potrebbe causare danni irreparabili alla lampada a causa della differenza di pressione dell'aria all'interno e all'esterno del tubo.
8. Quando il prodotto viene collocato in un ambiente chiuso o infiammabile, come una tasca o uno zaino, o quando viene lasciato inutilizzato per un periodo prolungato, spegnerlo e attivare la modalità di blocco (o svitare il tappo della batteria) per evitare attivazioni accidentali e pericoli causati dal calore eccessivo. In alternativa, rimuovere la batteria per evitare danni dovuti a perdite di liquido.
9. NON esporre il prodotto a temperature superiori a 60°C (140°F) per un tempo prolungato, poiché ciò comporta il rischio di esplosione o combustione della batteria.
10. Si prega di ricaricare il prodotto con il cavo di ricarica originale per evitare di ridurre la durata della batteria.
11. In caso di inutilizzo prolungato, ricaricare il prodotto ogni 6 mesi.
12. NON smontare o modificare il prodotto per evitare di danneggiarlo e di invalidare la garanzia. Per informazioni complete sulla garanzia, consultare la sezione del manuale dedicata alla garanzia.

⚠ Sicurezza della batteria
L'uso improprio della batteria può causare gravi danni alla batteria o rischi per la sicurezza, come combustione o esplosione. NON utilizzare la batteria se il suo involucro è danneggiato o se la sua corrente di scarica non corrisponde a quella del prodotto. NON smontare, forare, tagliare, schiacciare, incenerire o cortocircuitare la batteria. NON mischiare batterie di marche o tipi diversi. Se si notano perdite, odori anomali o deformazioni, interrompere immediatamente l'uso della batteria e smaltirla correttamente. Smaltire il dispositivo/batterie in conformità alle leggi e alle normative locali vigenti.

Funzione di ricarica
L'HC60 UHE è dotato di un sistema di ricarica intelligente. Si prega di caricare la batteria prima del primo utilizzo.

Collegamento all'alimentazione: Come illustrato, rimuovere il coperchio di protezione USB e utilizzare il cavo USB per collegare un alimentatore esterno (ad esempio un adattatore USB o altri dispositivi di ricarica USB) alla porta di ricarica per avviare il processo di ricarica. Il tempo di ricarica è di circa 2 ore. (Ricarica tramite adattatore 5V/2A)

Indicazione di carica: Durante il processo di carica, gli indicatori di alimentazione passano gradualmente da lampeggianti a fissi, uno per uno, visualizzando il livello della batteria. Quando la batteria è completamente carica, i 4 indicatori di alimentazione si accendono in modo fisso. Quando la batteria è completamente carica, il tempo di standby è di circa 12 mesi.

Installazione/rimozione della batteria
Come illustrato, dopo aver svitato il tappo della batteria, inserire/rimuovere la batteria e avvitare il tappo. Rimuovere la pellicola isolante prima del primo utilizzo.

Avvertenze:
1. Assicurarsi che la batteria sia inserita con l'estremità negativa rivolta verso il tappo della batteria. Il prodotto non funziona se la batteria non è inserita correttamente.
2. Quando il livello di energia è basso, interrompere l'uso del prodotto e ricaricare la batteria il prima possibile per evitare danni.

Pulsante di accensione / Pulsante MODE
- Il pulsante di accensione serve ad accendere/spegnere la luce e a regolare i livelli di luminosità.
- Il pulsante MODE è progettato per la commutazione delle sorgenti luminose.

Accensione e Spegnimento
- Quando la luce è spenta, premere a lungo il pulsante di accensione per 1 secondo per accedere a Bianco LOW.
- Quando la luce è accesa, premere a lungo il pulsante di accensione o il pulsante MODE per 1 secondo per spegnerla.

Luce bianca primaria
- Quando la luce è spenta, premere a lungo il pulsante di accensione per 1 secondo per accedere a LOW.
- Quando la luce è spenta, premere due volte il pulsante di accensione per accedere a ULTRA LOW.
- Quando la luce bianca primaria è accesa, premere brevemente il pulsante di accensione per scorrere i seguenti livelli di luminosità: LOW - MID - HIGH.
- Quando la luce bianca primaria è accesa, premere due volte il pulsante di accensione per accedere a TURBO. Premere di nuovo brevemente il pulsante di accensione per tornare allo stato precedente.

Luce rossa ausiliaria
- Quando la luce è spenta, premere a lungo il pulsante MODE per 1 secondo per accedere a Rosso LOW.
- Quando la luce rossa ausiliaria è accesa, premere brevemente il pulsante di accensione per passare da Rosso LOW a Rosso HIGH.

Commutazione delle sorgenti luminose
Quando la luce è accesa, premere brevemente il pulsante MODE per passare dalla luce bianca primaria alla luce rossa ausiliaria.

Modalità speciali (SOS / BEACON / LAMPEGGIO LENTO)
- Quando la lampada frontale è in qualsiasi stato, premere due volte il pulsante MODE per accedere a SOS.
- Quando una delle due modalità speciali è attiva, premere brevemente il pulsante di accensione per scorrere la seguente sequenza: SOS - BEACON - LAMPEGGIO LENTO. Premere nuovamente due volte il pulsante MODE per tornare allo stato precedente.

Blocco/sblocco
- Quando il proiettore è spento, premere a lungo entrambi i pulsanti per 2 secondi finché il proiettore non lampeggia 3 volte per indicare l'accesso alla modalità Lockout. In modalità Lockout, tutti i livelli di luminosità o le modalità speciali non sono disponibili e il proiettore lampeggia una volta per indicare questo stato quando si preme uno dei due pulsanti.
- In modalità di blocco, premere a lungo entrambi i pulsanti per 2 secondi finché non si attiva ULTRALOW per indicare lo stato di sblocco.

Nota: la lampada frontale si sblocca automaticamente quando si carica o si sostituisce la batteria in modalità Lockout.

Indicazione di carica residua
Quando la luce è spenta, premere brevemente il pulsante MODE: gli indicatori di alimentazione corrispondenti si accendono a turno e si spengono dopo 2 secondi.

Nota: la batteria deve essere ricaricata o sostituita quando l'uscita sembra essere fioca o il proiettore non risponde a causa della scarsa potenza.

Stato degli indicatori	Livello di carica residua
4 accesi costantemente	75% - 100%
3 accesi costantemente	50% - 75%
2 accesi costantemente	25% - 50%
1 acceso costantemente	0% - 25% (Si prega di ricaricare o sostituire la batteria il prima possibile)

Collegamento a un alimentatore esterno
La lampada HC60 UHE può essere alimentata direttamente da un alimentatore esterno. Quando è collegata a un alimentatore esterno, la lampada frontale inizia automaticamente a caricarsi e a dare priorità all'utilizzo dell'alimentatore esterno.
- **Collegare:** Quando la lampada è accesa, collegare un'estremità del cavo USB alla lampada e l'altra all'alimentazione. La lampada lampeggerà una volta per informare l'utente.
- **Scollegare:** Quando la lampada frontale è accesa, scollegare il cavo USB. La lampada frontale lampeggia due volte (3 volte ciascuna) e smette di caricarsi. A questo punto, la lampada viene alimentata automaticamente dalla sua batteria.

(Українська)

⚠ Попередження
1. Цей виріб призначений для використання дорослими віком від 18 років. Зберігайте цей продукт у недоступному для дітей місці.
2. УВАГА! Можливе яскраве світло! НЕ дивіться прямо на світловий промінь і не направляйте світло комусь прямо в очі!
3. Під час тривалої роботи виріб буде сильно нагріватися. Будь ласка, будьте обережні під час використання. Рекомендується не використовувати високі рівні яскравості протягом тривалого часу, щоб запобігти опікам і пошкодженню виробу.
4. НЕ накривайте виріб і не ставте його близько до інших предметів, оскільки це може призвести до пошкодження виробу або нещасних випадків через високі температури.
5. НЕ використовуйте виріб для освітлення легкозаймистих або вибухонебезпечних матеріалів, оскільки висока температура може призвести до займання або вибуху.
6. Будь ласка, використовуйте виріб стандартним чином, щоб уникнути нещасних випадків у разі несправності продукту.
7. НЕ занурюйте виріб у гарячу рідину. Це може призвести до непоправної шкоди світлодіоду через різницю тиску повітря всередині та зовні корпусу.
8. Якщо виріб поміщено в закрите або легкозаймисте середовище, наприклад у кишеню чи рюкзак, або якщо він не використовується протягом тривалого періоду, будь ласка, вимкніть виріб і активуйте режим блокування (або відкрутіть кришку акумулятору), щоб уникнути випадкової активації і небезпеки, спричинені надмірним теплом. Крім того, вийміть акумулятор, щоб запобігти пошкодженню через витік.
9. НЕ піддавайте виріб дії температур вище 60°C (140°F) протягом тривалого часу, оскільки це створює ризик вибуху або займання батареї.
10. Будь ласка, заряджайте виріб оригінальним зарядним кабелем, щоб уникнути скорочення терміну служби батареї.
11. Будь ласка, перезаряджайте продукт кожні 6 місяців, якщо він не використовується протягом тривалого часу.
12. НЕ розбирайте та не змінюйте цей виріб, оскільки це призведе до його пошкодження та втрати гарантії на виріб. Будь ласка, зверніться до розділу гарантії в посібнику, щоб отримати повну інформацію про гарантію.

⚠ Безпека батареї
Неправильне використання акумулятору може призвести до серйозного пошкодження акумулятору або загрози безпеці, наприклад займання або вибуху. НЕ використовуйте акумулятор, якщо її оболонка пошкоджена або якщо її струм розряду не відповідає вашому продукту. НЕ розбирайте, не проколюйте, не ріжте, не розчавлюйте, не спалюйте та не замикайте акумулятор. НЕ змішуйте акумулятори різних марок або типів. Якщо помічено будь-який витік, незвичний запах або деформацію, негайно припиніть використання акумулятору та утилізуйте його належним чином. Утилізуйте пристрій/ акумулятор відповідно до чинних місцевих законів і правил.

Функція зарядки
HC60 UHE оснащений інтелектуальною системою зарядки. Будь ласка, зарядіть акумулятор перед першим використанням.

Підключення живлення: як показано на малюнку, відкрийте захисну кришку USB і за допомогою USB-кабелю під'єднайте зовнішнє джерело живлення (наприклад, USB-адаптер або інші USB-пристрої для заряджання) до зарядного порту, щоб почати процес заряджання. Час заряджання становить прибл. 2 години. (Заряджається через адаптер 5V/2A)

Індикація заряджання: під час процесу заряджання індикатори живлення поступово змінюватимуть блимання на постійне світло, один за одним, відображаючи рівень заряду батареї. Коли акумулятор буде повністю заряджено, 4 індикатори живлення почнуть постійно світитися. Після повної зарядки час роботи в режимі очікування становить прибл. 12 місяців.

Встановлення/витягнення акумулятора
Як показано на малюнку, відкрутивши кришку акумулятора, вставте/витягніть акумулятор і закрутіть кришку. Перед першим використанням зніміть ізоляційну плівку.

Попередження:
1. Переконайтеся, що акумулятор вставлено негативним полюсом до кришки акумулятора. Виріб не працюватиме, якщо акумулятор вставлено неправильно.
2. Коли рівень заряду низький, будь ласка, припиніть використання виробу та зарядіть акумулятор якомога швидше, щоб запобігти пошкодженню.

Кнопка живлення / кнопка MODE
- Кнопка живлення використовується для вмикання/вимкнення світла та регулювання рівня яскравості.
- Кнопка MODE призначена для перемикання джерел світла.

Увімкнення/Вимкнення
- Коли світло вимкнено, натисніть і утримуйте кнопку живлення протягом 1 секунди, щоб отримати доступ до режиму Білий НИЗЬКИЙ.
- Коли світло увімкнено, натисніть і утримуйте кнопку живлення або кнопку MODE протягом 1 секунди, щоб вимкнути його.

Основне біле світло
- Коли світло вимкнено, натисніть і утримуйте кнопку живлення протягом 1 секунди, щоб отримати доступ до режиму НИЗЬКИЙ.
- Коли світло вимкнено, двічі натисніть кнопку живлення, щоб отримати доступ до режиму МІНІМАЛЬНИЙ.
- Коли основне біле світло увімкнено, коротко натисніть кнопку живлення, щоб перемикатися між наступними рівнями яскравості: НИЗЬКИЙ – СЕРЕДНІЙ – ВИСОКИЙ.
- Коли біле світло увімкнено, двічі натисніть кнопку живлення, щоб отримати доступ до режиму ТУРБО. Знову натисніть кнопку живлення, щоб повернутися до попереднього стану.

Допоміжне червоне світло
- Коли світло не включене, натисніть і утримуйте кнопку MODE протягом 1 секунди, щоб отримати доступ до режиму Червоний НИЗЬКИЙ.
- Коли увімкнене допоміжне червоне світло, натисніть кнопку живлення, щоб переключитися між режимами Червоний НИЗЬКИЙ і Червоний ВИСОКИЙ.

Перемикання джерел світла
Коли світло увімкнено, коротко натисніть кнопку MODE, щоб переключитися між основним білим світлом і допоміжним червоним світлом.

Спеціальні режими (SOS / МАЯК / ПОВІЛЬНЕ БЛИМАННЯ)
- Коли ліхтар перебуває в будь-якому стані, двічі натисніть кнопку MODE, щоб отримати доступ до SOS.
- Коли будь-який спеціальний режим увімкнено, натисніть кнопку живлення, щоб перемикатися між режимами в такій послідовності: SOS – МАЯК – ПОВІЛЬНЕ БЛИМАННЯ. Двічі натисніть кнопку MODE ще раз, щоб повернутися до попереднього стану.

Блокування / Розблокування
- Коли світло вимкнене, натисніть і утримуйте обидві кнопки протягом 2 секунд, поки світло не блимне 3 рази, щоб вказати доступ до режиму блокування. У режимі блокування будь-які рівні яскравості або спеціальні режими недоступні, а під час натискання будь-якої кнопки світло спалахне один раз, щоб вказати цей стан.
- У режимі блокування знову натисніть обидві кнопки протягом 2 секунд, доки не активується режим МІНІМАЛЬНИЙ, щоб вказати стан розблокування.

Примітка: ліхтар автоматично розблокується під час заряджання або заміни акумулятору в режимі блокування.

Індикація потужності
Коли світло вимкнено, натисніть кнопку MODE, відповідні індикатори живлення почергово засвітяться та згаснуть через 2 секунди.

Примітка. Акумулятор слід перезарядити або замінити, коли вихідний сигнал стає тьмяним або ліхтар перестає реагувати через низьку потужність.

Статус індикаторів	Рівень потужності
4 Постійно включені	75% – 100%
3 Постійно включені	50% - 75%
2 Постійно включені	25% - 50%
1 Постійно включений	0% - 25% (Будь ласка, зарядіть або замініть акумулятор якнайшвидше)

Підключення до зовнішнього джерела живлення
HC60 UHE можна живити безпосередньо від зовнішнього джерела живлення. При підключенні до зовнішнього джерела живлення налобний ліхтар автоматично почне заряджатися та визначить пріоритет за допомогою зовнішнього джерела живлення.
- **Підключення:** коли ліхтар увімкнений, під'єднайте один кінець USB-кабелю до ліхтаря, а інший кінець – до джерела живлення. Світло блимне один раз, щоб повідомити користувача.
- **Від'єднайте:** коли ліхтар увімкнений, від'єднайте кабель USB. Світло блимне двічі (по 3 рази) і припинить зарядку. У цей момент налобний ліхтар буде автоматично живитися від свого акумулятора.

（简体中文）

⚠ 警告
1. 本品适用人群为 18 岁以上成年人，请将本品放置在儿童接触不到的地方。
2. 请勿将光线直接照射眼睛或直视光源，以免对眼睛造成伤害。
3. 本品长时间开启会产生高热，为避免损坏本品及保障用户体验，用户使用时请注意安全，建议不要反复开启高亮度挡位，以免烫伤！
4. 开启本品时，请勿将物品覆盖或靠近头灯，以免损坏本品或因高温发生意外。
5. 请勿使用本品照射易燃易爆的物品，以免高温引发燃烧或爆炸等危险。
6. 请使用正常方式使用本品，以免本品故障时，发生意外。
7. 在本品处于高温状态下时，请勿将本品置入冷水（或任何液体）中降温。由于内外气压的差异，将产生约等于 10 米水深的水压，将可能导致本品进水而损坏。
8. 若把本品放置在口袋、背包等密闭、易燃环境，或需长时间储存时，请关闭本品并设置锁定模式（或拧松电池盖）以防止误触开启，避免温度过高引发危险；或取下电池，避免电池漏液损坏本品。
9. 请勿让本品长时间处于高于 60°C的环境中，否则电池有爆炸或燃烧等风险。
10. 充电时应使用原装电源线，避免损耗电池寿命。
11. 当长时间储存本品，请每 6 个月充电一次。
12. 切勿擅自拆卸、组装或改装本品，可能会导致保修服务失效，详情请查看保固条款。

⚠ 电池安全
不恰当使用电池，可能会损坏本品或引发燃烧、爆炸等危险。请勿使用外皮损坏的电池。请勿使用放电电流与产品不匹配的电池。请勿拆卸、刺穿、切割、挤压、焚烧电池或使电池短路。请勿混用不同品牌 / 类型的电池。如果发现电池有任何泄漏、异味或变形，应立即停止使用并将其安全处理。请根据适用的当地法律和法规处置设备 / 电池。

充电
本产品自带智能充电功能，初次使用前，请先对头灯进行充电。

连接电源：如图所示，掀开头灯的充电口保护盖，把 USB 充电线一端连接至充电插孔，另一端接上电源（适配器、或其他充电设备）即可充电。充电时间约 2 小时（5V/2A 适配器）。

充电提示：当头灯处于正常充电状态下，电量指示灯闪烁，提示正在充电中; 当 4 颗指示灯长亮，表示充电完成。满电时，理论待机时间约为 1 年。

装入 / 拆卸电池
如图所示，拧开电池盖后，装入 / 拆卸电池并拧紧电池盖。首次使用前，需取出绝缘片。

警告：
1. 请按照电池负极朝电池盖的方向装入，反装电池头灯将不能工作。
2. 当电池电量较低时，请及时停止使用并尽快进行充电，以免对电池造成损害。

差异化双按键
主按键控制开关灯和换挡，MODE 键控制光源切换。

开启 / 关闭
- 在头灯关闭状态下，长按主按键 1 秒，即可开启低亮挡。
- 在头灯开启状态下，长按主按键或 MODE 键 1 秒，即可关闭头灯。

使用白光主灯工作
- 在头灯关闭状态下，长按主按键 1 秒，开启低亮挡。
- 在头灯关闭状态下，双击主按键，开启月光挡。
- 在白光主灯开启状态下，短按主按键，按低亮挡 - 中亮挡 - 高亮挡循环切换。
- 在白光主灯开启状态下，双击主按键，开启极亮挡，短按主按键可返回此前使用状态。

使用红光副灯工作
- 在头灯关闭状态下，长按 MODE 键 1 秒，开启红光低亮。
- 在红光副灯开启状态下，短按主按键，按红光低亮 - 红光高亮循环切换。

切换光源
在头灯开启状态下，短按 MODE 键，按白光主灯 - 红光副灯循环切换。

使用特殊功能（SOS/ 信标 / 红光警示慢闪）
在头灯任意状态下，双击 MODE 键，头灯进入 SOS 特殊挡位。头灯处于特殊挡位的状态下，短按主按键，按 SOS- 信标 - 红光警示慢闪循环切换。再次双击 MODE 键，可返回此前使用状态。

锁定 / 解锁
在头灯关闭状态下，同时按下 MODE 键与主按键 2 秒，直到头灯闪烁 3 次提示进入锁定状态。锁定后无法开启照明，锁定状态下按任意按键头灯均闪一下以作提示。再次同时按下 MODE 键与主按键等待 2 秒，直到开启月光挡，提示头灯解锁成功。

注：锁定后充电状态下会自动解锁头灯；锁定后更换电池也会自动解锁头灯。

电量提示
在头灯关闭状态下，短按 MODE 键，对应的电量指示灯依次亮起，2 秒后熄灭。

注：当电池电量不足，头灯会出现亮度变暗或者无法调光的情况。此时，应对头灯进行充电或更换电池。

指示灯	剩余电量
4 颗亮起	75%-100%
3 颗亮起	50%-75%
2 颗亮起	25%-50%
1 颗亮起	0%-25%，请及时进行充电或更换电池

连接外置电源
本品可以直接由外置电源供电。连接外置移动电源，头灯会自动开始充电并优先使用外置电源供电。
- **连接电源**：在头灯开启状态下，把 USB 充电线一端连接至头灯，另一端接上电源，头灯会闪烁 1 下提示。
- **断开连接：**在头灯开启状态下，取下连接电源的 USB 充电线，头灯会闪烁 2 次（每次 3 下）提示并停止充电，此时头灯自动切换至头灯电池供电。

保固
NITECORE® 产品拥有售后保固服务。在购买本产品的 15 天内，如果有任何质量问题均可向经销商要求免费更换。在购买本产品的 5 年内享受免费保固服务。在超过 5 年免费保固期后，本产品享有终身有限度保固服务，如需要更换重要部件则需收取成本费用。

本保固规则不适用于以下情况：

1. 人为破坏，拆解，改装本产品。
2. 错误操作导致产品损坏（如装反电池等）。
3. 电池漏液导致产品损坏。

如对奈特科尔产品有任何疑问，欢迎联系当地的代理商或发邮件到 4008869828@nitecore.cn

FR
CET ARTICLE SE TRIE
MAGASIN
OU
DÉCHÈTERIE
quefairedemesdechets.fr

SYSMAX Innovations Co., Ltd.

TEL: +86-20-83862000
FAX: +86-20-83882723
E-mail: info@nitecore.com
Web: www.nitecore.com
Address: Unit 6355, 5/F, No. 1021 Gaopu Road, Tianhe District, Guangzhou, 510653, Guangdong, China

Made in China